ABL

WALLBOX eMH1

MIT LADEKABEL

22 kW

Die eMH1 1W2201 ist die kleinste Wallbox mit fest integriertem Ladekabel und Typ 2 Kupplung für die Installation im privaten und halböffentlichen Bereich. Dank extrem kompakter Abmessungen ist sie die perfekte Lösung für eine effiziente Ladung von Elektrofahrzeugen mit Typ 2 Ladebuchse im Innen- und Außenbereich. Der integrierte FI-Fehlerstromschutzschalter garantiert dabei eine besonders hohe Sicherheit im Betrieb. Unsere DC-Fehlerstromerkennung ist bereits serienmäßig integriert.

Allgemeines

Fabrikat	eMH1
Produktnummer	1W2201
EAN-Nummer	4011721175393
Statistische Warennummer	85371091
Verpackungseinheit (VPE)	1 Stück
Verpackung (Abmessung HxBxT)	355 x 330 x 270 mm
Lieferumfang	Wallbox, gedruckte Montageanleitung, Bohrschablone, Montage-Set, 2 Schlüssel

Eingang/Stromanschluss

Netzanschluss	max. 5 x 6 mm²
Nennspannung	230/400 V
Nennstrom	32 A
Nennfrequenz	50 Hz
Vorsicherung	32 A
Anschlussklemmen	Direktanschluss am FI-Schutzschalter PE: Durchgangsklemme 6 mm²

ABL SURSUM
Bayerische Elektrozubehör GmbH & Co. KG
Albert-Büttner-Straße 11
D-91207 Lauf / Pegnitz
Tel. +49 (0) 9123 188-0
Fax +49 (0) 9123 188-188
info@abl.de
www.ablmobility.de

ABL

Ausgang/Fahrzeuganschluss

Anschlusstechnik	Einzelnes Ladekabel mit Typ 2 Kupplung gem. IEC62196-2, ca. 6,35 m
Ausgangsspannung	230/400 V
Maximaler Ladestrom	32 A
Maximale Ladeleistung	22 kW

Absicherung/Einbauten

RCCB	FI-Schutzschalter, Typ A, 30 mA
DC-Fehlerstromerkennung	elektronisch, $I_{\Delta n\ d.c.} \geq 6$ mA
Energiezähler	-
Installationsschütz	4-polig (Schaltung des Ladevorgangs)
Welding Detection	Auslösung bei Verschweißung des Schützes
Temperaturüberwachung	Gestuftes Absenken des Ladestroms bei Überhitzung

Ladeüberwachung/Funktionsanzeige

Ladecontroller	EVCC2
Kommunikation	gemäß IEC 61851-1, Mode 3
Anzeige Betriebszustand	LED (bereit, EV erkannt, Ladung)
Anzeige Firmware	LED (blinkt beim Einschalten)
Anzeige Fehler	LED (unterschiedliche Blinksequenzen)
Schnittstelle	RS485
RFID-Kartenleser	-

Normen/Richtlinien

IEC 61851-21-2
IEC 61851-1 Ed. 3
IEC 60364-7-722 Ed. 1

Arbeitsbedingungen

Umgebungstemperatur Lagerung	-30 bis 85°C
Umgebungstemperatur Betrieb	-30 bis 50°C
Relative Luftfeuchtigkeit	5 bis 95%, nicht kondensierend
Schutzklasse	I
Überspannungskategorie	III
Verschmutzungsgrad	3
Schutzart Gehäuse	IP54
Verlustleistung	k. A.

Gehäuse

Bauart	Wandgehäuse
Befestigungsart	Wandbefestigung mittels Schrauben (im Lieferumfang enthalten)
Material (Gehäuse)	Kunststoff
Gehäusefarbe	RAL9005
Material (Blende)	Kunststoff
Blendenfarbe	RAL9006
Verriegelung	Blende, abschließbar durch integriertes Schloss
Abmessungen (HxBxT)	272 x 221 x 116 mm
Gewicht	ca. 4,5 kg

Optionales Zubehör

Stele	STEMH10
Fundament	EMH9999
Montageplatte / Bracket mit Schlüsselschalter	1W0001
Lastmanagement	SBCH1

Maßzeichnung

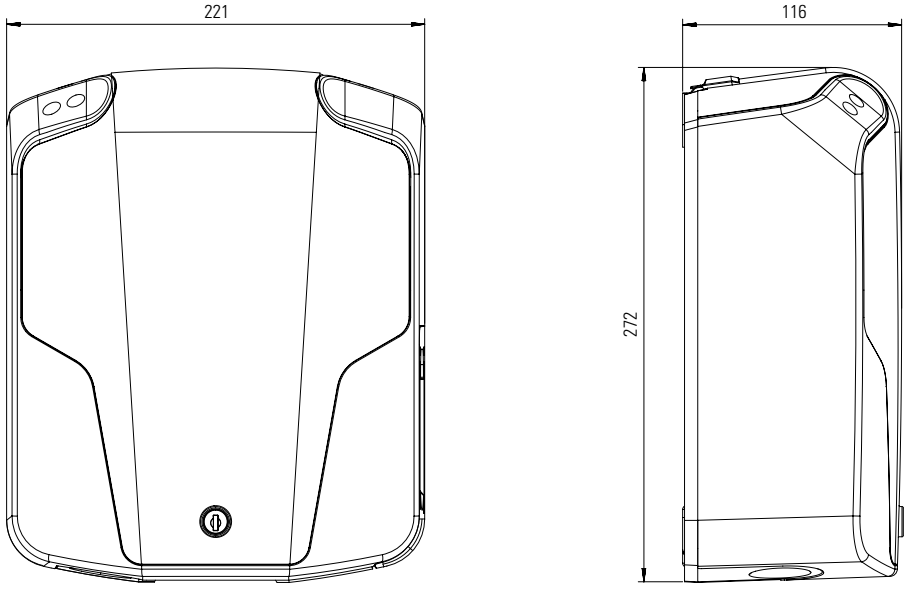

ABL SURSUM
Bayerische Elektrozubehör GmbH & Co. KG
Albert-Büttner-Straße 11
D-91207 Lauf / Pegnitz
Tel. +49 (0) 9123 188-0
Fax +49 (0) 9123 188-188
info@abl.de
www.ablmobility.de